Libec HS-150MQC

システム構成	H15 (ヘッド) + QL40C (三脚) + BR-2B (ミッドスプレッダー) + FP-1B (フットパッド) + RC-30 (キャリングケース)		
最大搭載重量	3 kg	ティルト角度	+90° / −70°
製品重量	5.4 kg	ドラグ切替	フリー及び3段階
使用時寸法	① H : 1670 mm W : 780 mm (※参照)	使用可能温度	−40 ℃ ～ +60 ℃
	② H : 795 mm W : 550 mm (〃)	アクセサリーポート	ネジ穴 1/4″、3/8″(ヘッド:1セット、三脚:3セット)
運搬時長さ	③ L : 845 mm (〃)	ヘッド取付	75 mm ボール
カメラ取付	スライドプレート (Manfrotto / Sachtler 互換)	キャリングハンドル	あり
	ワンタッチ着脱方式	脚パイプ	カーボンパイプ・3段
カウンターバランス	範囲 : 0.8 ～ 2.0 kg (C.G. 55 mm)	脚ロック方式	フリップ式
	切替 : 無段階完全バランス	スプレッダー	BR-2B (伸縮・着脱可能)
	表示 : カウンターバランスメーター (照明付き)	ケース材質	ナイロン、ポリエステル、TPE、PE、PP、POM

備　考

※ 調整工具付属

■外観寸法図[単位:mm]

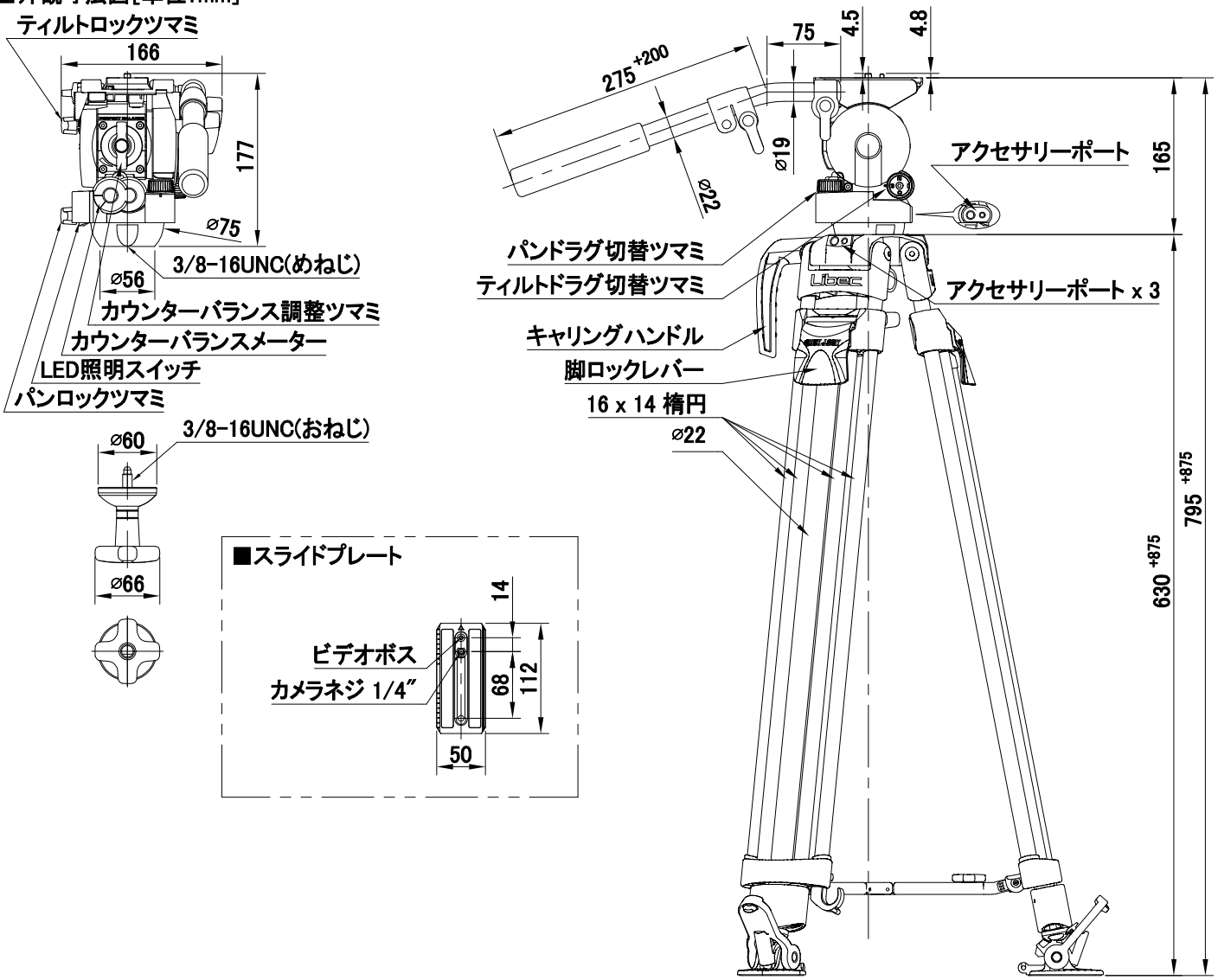

※:参照図

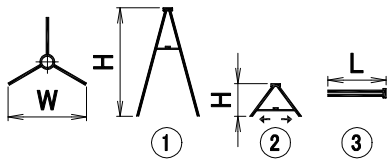

■調整工具

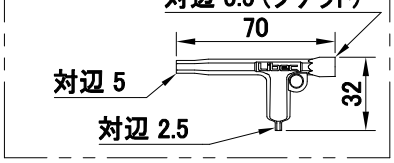

製造元 : 平和精機工業株式会社
〒340-0833 埼玉県八潮市西袋978-1 TEL. 048-995-1301(代) FAX. 048-997-0804 http://www.libec.co.jp

2601
DWG NO.50-00131-J